Объект	Заказ	Комплект	Чертеж	Инв.N
0116		РС	7897	

Схема расположения подкрановых балок

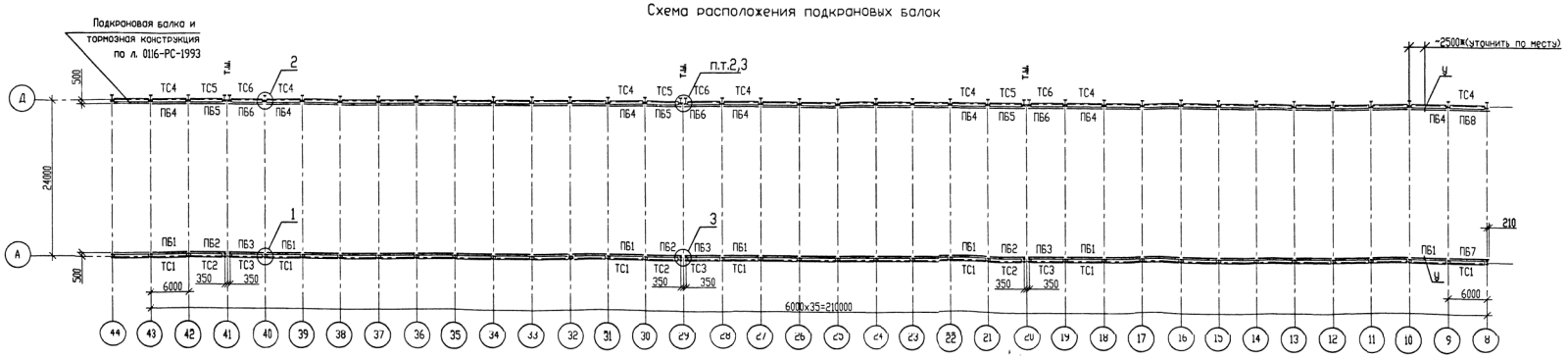

Ведомость элементов

Марка	Сечение: Эскиз	Поз.	Состав	Опорные усилия: A тс	N тс	M тс*м	Наименование или марка металла	Примечание
ПБ1				РС-7898			С255	шт28
ПБ2		1	-590x8					шт3
ПБ3		2	-400x14					шт3
ПБ4		3	-230x12					шт28
ПБ5								шт3
ПБ6								шт3
ПБ7								шт1
ПБ8								шт1
ТС1		4	[14У	РС-7899			С245	шт28
ТС2		5	t8 рифл.				С235	шт3
ТС3								шт3
ТС1		4	[14У					шт28
ТС2		5	t8 рифл.					шт3
ТС3								шт3
У		6	I 35Б1	1.426.2-7.3-38КМ см. прим. п.8			С245	шт2
		7	[30У					
			рельс Р43	ГОСТ 7173-54*				420пм

1

На уровне нижнего пояса

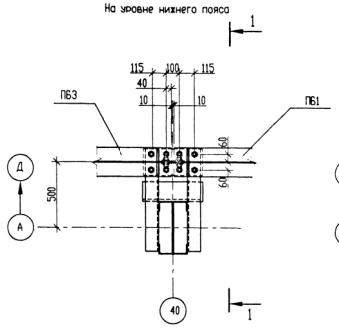

1

На уровне верхнего пояса

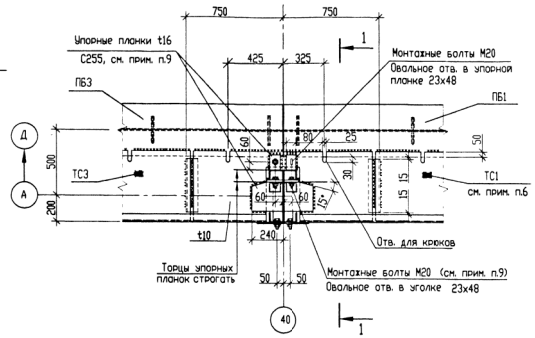

3

На уровне верхнего пояса

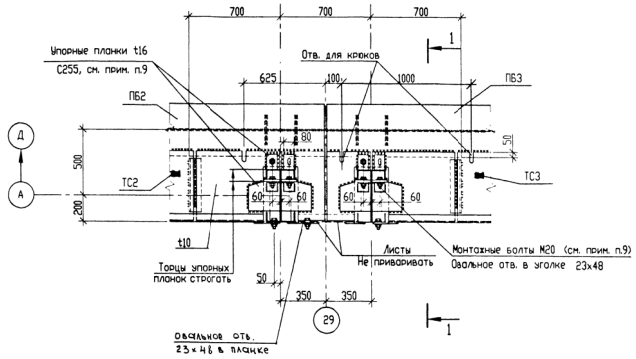

1 - 1

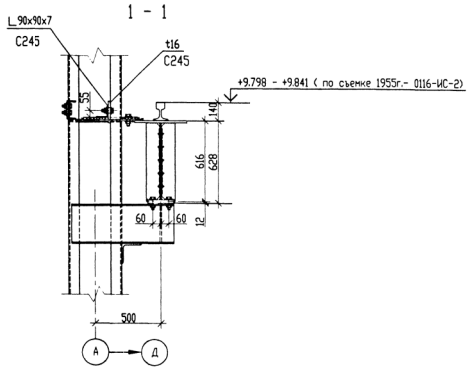

2

На уровне нижнего пояса

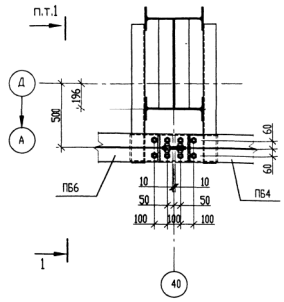

2

На уровне верхнего пояса

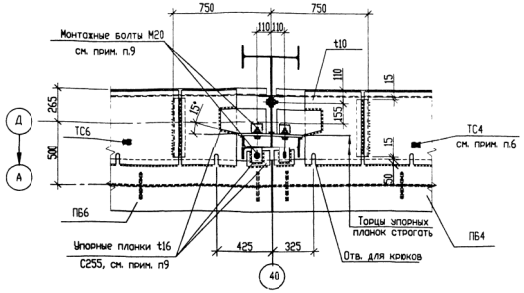

Расчетная схема подкрановых балок

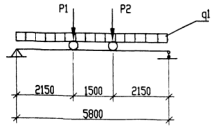

P1=14.5x1.2x1.2=20.9тс
P2=11.5x1.2x1.2=16.7тс
q1=150кг/пм

1. Общие данные см. РС-7896
2. Монтаж и приемку крановых путей следует производить в соответствии с требованиями СНиП 3.03.01-87 "Несущие и ограждающие конструкции" и "Правилами устройства и безопасной эксплуатации грузоподъемных механизмов".
3. Изготовление и монтаж конструкций производить в соответствии с СП 53-101-98 "Изготовление и контроль качества стальных строительных конструкций".
4. Соединение конструкций производить на болтах М20 класса точности В класса прочности 5.8 (ГОСТ 7798-70*).
5. Монтажную сварку металлоконструкций производить электродами типа 3-42А по ГОСТ 9467-75* по всей длине примыкания, катеты сварных швов принимать по табл. 38* СНиП II-23-81*.
6. Тормозные конструкции приварить после установки крюков для крепления рельсов.
7. Металлоконструкции окрасить эмалью ПФ-115 за 2 раза по 2 слоям грунтовки ГФ-021.
8. Высоту и ширину упоров определить по существующим.
9. Опорные планки плотно пригнать к колоннам и обварить по контуру непрерывным швом. Болты после приварки снять.

Изм.	Кол.уч.	Лист	N.док.	Подп.	Дата	0116-РС-7897			
						Группа "ГАЗ"			
						МП. Литейный цех N2	Стадия	Лист	Листов
Нач. отд.		Стариков			10.04.12		Р		
Гл. спец.		Федотова			10.04.12	Замена подкрановых балок в осях А-Д/8-43. Схема расположения.	Проектное управление ООО "Технопарк"		

Согласовано

Взам. инв. N

Подп. и дата

Инв. N подл. 266300